MANUAL DE USUARIO

IRONSIDE®

IRONSIDE RECOVERY PRO MASSAGE GUN

A064000010003

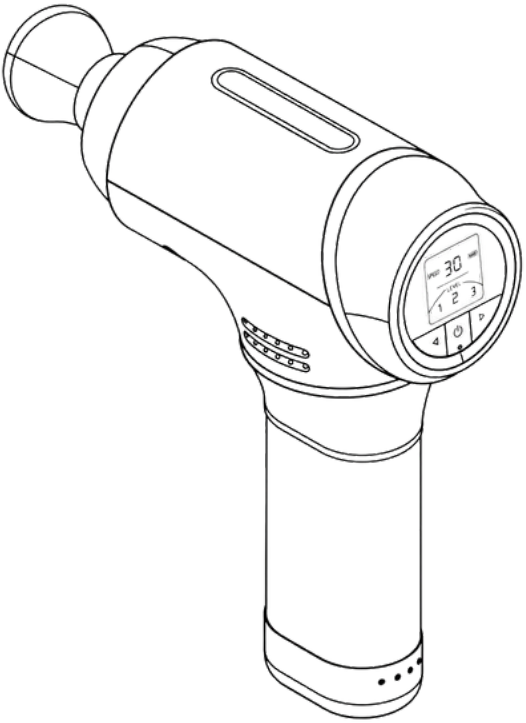

Estimado cliente:

Gracias por elegir IRONSIDE. Este documento contiene la información necesaria para sacar el máximo provecho de su equipo: instrucciones de instalación, uso correcto, mantenimiento, y los canales disponibles para soporte técnico y garantía.

Le recomendamos leerlo con atención antes de comenzar a usar el producto y mantenerlo accesible para consultas futuras.

REGISTRO DE COMPRA

Complete estos datos con la información de su boleta o factura. Puede también conservar una copia digital del comprobante original (PDF o JPG) como respaldo válido para solicitudes de mantenimiento, reparación o garantía.

FECHA DE COMPRA _____

NÚMERO DE COMPRA _____

Si tiene dudas durante el armado, no avance. Contáctenos antes de continuar. Un error en el proceso de ensamble puede afectar la seguridad del equipo y las condiciones de garantía.

Para consultas técnicas, reclamos o para hacer efectiva su garantía, contáctenos a través de WhatsApp desde nuestro sitio web o directamente con nuestro equipo de Servicio al Cliente.

www.ironside.cl
www.ironside.com.ar
www.ironside.com.mx

IRONSIDE®

ÍNDICE

INSTRUCCIONES DE SEGURIDAD	04
DECLARACIÓN DE CUMPLIMIENTO FCC	06
ESPECIFICACIONES TÉCNICAS	08
GUÍA DE USO	09
MANTENIMIENTO	13
GARANTÍA	15

INSTRUCCIONES DE SEGURIDAD

Es responsabilidad exclusiva del comprador leer el manual del propietario, las etiquetas de advertencia y dar instrucciones a todas las personas sobre el uso adecuado del equipo. Es importante comprender cada advertencia en su totalidad. Se recomienda que todos los usuarios estén informados sobre la siguiente información antes de utilizar el equipo.

ADVERTENCIAS DE SALUD

Antes de usar este equipo, lea las siguientes instrucciones de seguridad y cúmplalas.

- No utilice el producto si presenta fallas de funcionamiento, ruidos anormales, sobrecalentamiento, olor extraño o si ha estado en contacto con agua.
- No utilice el producto mientras se está cargando. Desconecte el cable de carga antes de encenderlo.
- No sumerja el producto en agua ni lo utilice en ambientes húmedos, como duchas, baños, piscinas o zonas expuestas a líquidos.
- No introduzca objetos en las ranuras, aberturas de ventilación, puerto de carga o zona de conexión del cabezal.
- Mantenga el cabello, la ropa suelta, cordones, joyas y otros objetos alejados del cabezal de masaje y de las partes móviles durante el uso.
- No deje el producto encendido sin supervisión.
- Mantenga el dispositivo, los cabezales y el cable de carga fuera del alcance de niños y mascotas.

INSTALACIÓN Y CARGA

- Instale siempre un cabezal de masaje antes de encender el dispositivo.
- Asegúrese de que el cabezal esté correctamente colocado y firme antes de iniciar el funcionamiento.
- No cambie ni retire el cabezal de masaje mientras el dispositivo esté encendido.
- Utilice únicamente los cabezales y accesorios suministrados. El uso de accesorios no compatibles puede afectar el funcionamiento del producto y anular la garantía.
- Cargue el dispositivo únicamente con una fuente de alimentación compatible con las especificaciones indicadas en este manual.
- No utilice el cable de carga si está dañado, cortado, deformado o si la conexión está floja.
- Al desconectar el cable de carga, sujete el conector. No tire directamente del cable.
- No cargue el producto durante la noche ni lo deje cargando sin supervisión por períodos prolongados.

USO ADECUADO

- Es responsabilidad del usuario leer el manual, comprender las advertencias e instruir a cualquier persona que utilice el producto sobre su uso correcto.
- Utilice el producto únicamente sobre zonas corporales aptas para masaje general externo.

- No utilice el producto sobre la cabeza, cuello, columna vertebral, articulaciones, abdomen, pecho, zona genital ni zonas sensibles.
- No aplique presión excesiva durante el uso. Desplace el dispositivo de forma controlada y detenga el uso si el funcionamiento se vuelve irregular o si el equipo se sobrecalienta.
- No utilice el producto de forma continua por períodos prolongados. Respete los ciclos de funcionamiento indicados en este manual para evitar sobrecalentamiento y preservar la vida útil del equipo.
- No cubra las salidas de ventilación durante el uso. Mantenga el dispositivo libre de polvo, pelusas, cabello u otros elementos que puedan bloquear la ventilación.
- No utilice el producto cerca de fuentes de calor, fuego, superficies calientes o bajo exposición directa prolongada al sol.
- No golpee, deje caer, aplaste ni modifique el dispositivo, la batería, el cable de carga o los accesorios.
- No desarme el producto ni intente repararlo por cuenta propia. Si el producto presenta una falla, suspenda su uso y contacte al servicio técnico o canal oficial de atención postventa.

INSPECCIÓN

- Antes de cada uso, revise que el dispositivo, el cabezal de masaje, el puerto de carga y el cable estén en buen estado.
- Verifique que el cabezal de masaje no esté suelto, deformado, dañado o mal instalado.
- Revise que las aberturas de ventilación estén limpias y libres de obstrucciones.
- Si detecta daños, desgaste, piezas sueltas o funcionamiento anormal, deje de usar el producto inmediatamente.

ADVERTENCIA DE USO

- El mantenimiento preventivo es importante para el funcionamiento correcto del producto.
- Limpie el dispositivo únicamente con un paño suave ligeramente húmedo y séquelo completamente antes de guardarlo.
- No utilice limpiadores corrosivos, alcohol, solventes, benceno, abrasivos ni productos químicos agresivos.
- Guarde el producto en un lugar seco, limpio y ventilado.
- Evite almacenar el producto en ambientes con humedad, polvo, temperaturas extremas o exposición directa al sol.
- Si no utilizará el producto durante un período prolongado, apáguelo y cargue la batería al menos una vez al mes para conservar su vida útil.
- No deseche el producto ni la batería junto con residuos domésticos comunes. Siga las indicaciones locales para la eliminación segura de productos electrónicos y baterías recargables.

CONSERVA ESTE MANUAL DE INSTRUCCIONES PARA USO Y REFERENCIA FUTUROS.

DECLARACIÓN DE CUMPLIMIENTO FCC

Este dispositivo cumple con la Parte 15 de las normas FCC. Su funcionamiento está sujeto a las siguientes dos condiciones:

1. Este dispositivo no debe causar interferencias perjudiciales.
2. Este dispositivo debe aceptar cualquier interferencia recibida, incluida aquella que pueda provocar un funcionamiento no deseado.

NOTAS SOBRE LA DECLARACIÓN FCC

Este equipo ha sido probado y cumple con los límites para dispositivos digitales de Clase B, según la Parte 15 de las normas FCC. Estos límites están diseñados para proporcionar una protección razonable contra interferencias perjudiciales en una instalación residencial.

Este dispositivo genera, utiliza y puede irradiar energía de radiofrecuencia. Si no se instala y utiliza de acuerdo con las instrucciones, puede causar interferencias dañinas en comunicaciones de radio o televisión.

Si se producen interferencias, se recomienda intentar corregirlas mediante una o más de las siguientes medidas:

- Reorientar o reubicar la antena receptora.
- Aumentar la separación entre el dispositivo y el receptor.
- Conectar el dispositivo a una toma de corriente de un circuito diferente al del receptor.
- Consultar al distribuidor o a un técnico especializado en radio/televisión.

DIRECTIVA RAEE

Manejo adecuado del producto
Este símbolo indica que el producto no debe desecharse con la basura doméstica común. Para evitar posibles daños al medioambiente derivados de una eliminación inadecuada, recicle el producto de forma responsable para promover la reutilización sostenible de los recursos materiales.
Para devolver un dispositivo usado, utilice los sistemas de recolección y devolución disponibles o contacte al vendedor donde adquirió el producto. Ellos podrán gestionar el reciclaje seguro para el medioambiente.

DECLARACIÓN DE CONFORMIDAD ROHS

Nuestros productos cumplen con la Directiva de restricción de sustancias peligrosas RoHS 2011/65/EU. Las materias primas y componentes cumplen con las restricciones aplicables para las siguientes sustancias:

SUSTANCIA RESTRINGIDA	LÍMITE MÁXIMO
Cadmio (Cd)	<100 ppm
Plomo (Pb)	<1000 ppm
Mercurio (Hg)	<1000 ppm
Cromo hexavalente (Cr VI)	<1000 ppm
Bifenilos polibromados (PBB)	<1000 ppm
Éteres de difenilo polibromados (PBDE)	<1000 ppm
Ftalato de bis(2-etilhexilo) (DEHP)	<1000 ppm
Ftalato de butilo y bencilo (BBP)	<1000 ppm
Ftalato de dibutilo (DBP)	<1000 ppm
Ftalato de diisobutilo (DIBP)	<1000 ppm

ESPECIFICACIONES TÉCNICAS

PARÁMETROS

- Estructura: Componentes principales: parte de control, pantalla de visualización y cabezales de masaje. Batería de litio integrada.
- Frecuencia de vibración vertical: 960 Hz.
- Amplitud ajustable: 8 a 12 mm.
- Potencia nominal: 25 W.
- Voltaje nominal: 7.3 V.
- Capacidad de batería: 4000 mAh.
- Temporizador inteligente: Protección inteligente de 10 minutos.
- Control de funcionamiento: Interruptor de control integrado.
- Cabezal de masaje: Reemplazable según necesidad.
- Modo de funcionamiento: Funcionamiento intermitente.
- Conectividad: Compatible con la aplicación IRONSIDE.

ESTRUCTURA PRINCIPAL DEL DISPOSITIVO

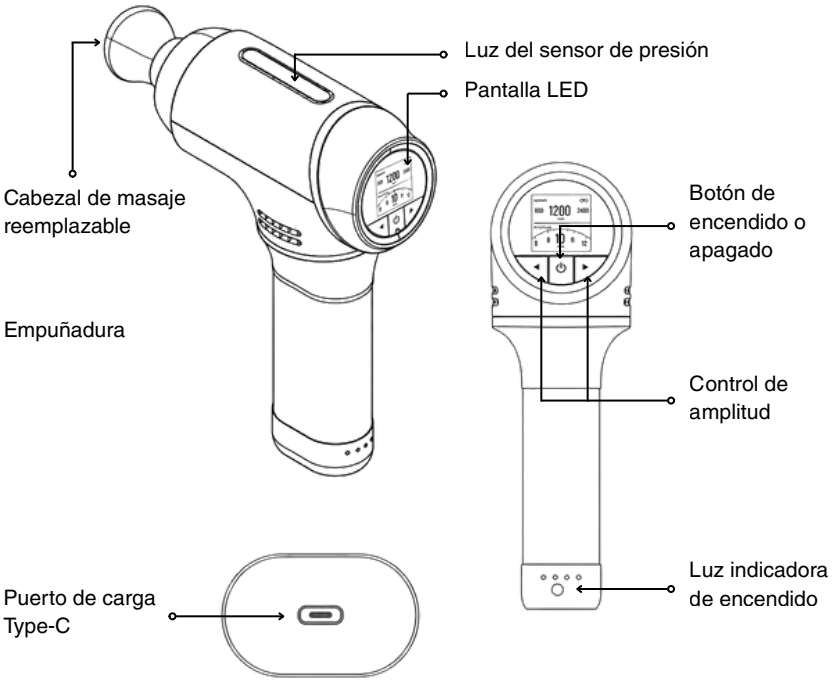

GUÍA DE USO

INSTALACIÓN DEL CABEZAL DE MASAJE

La pistola de masaje debe utilizarse con un cabezal instalado antes del primer uso.
Para instalar el cabezal de masaje:

1. Retire el cabezal de masaje del empaque.
2. Inserte el extremo del cabezal en la ranura frontal de la pistola de masaje.
3. Asegúrese de que el cabezal quede completamente alineado y correctamente fijado.

Nota: El cabezal debe quedar firme antes de iniciar el uso. Si no queda bien instalado, puede desprenderse durante el funcionamiento. Para retirarlo, tire del cabezal directamente hacia afuera, sin girarlo.

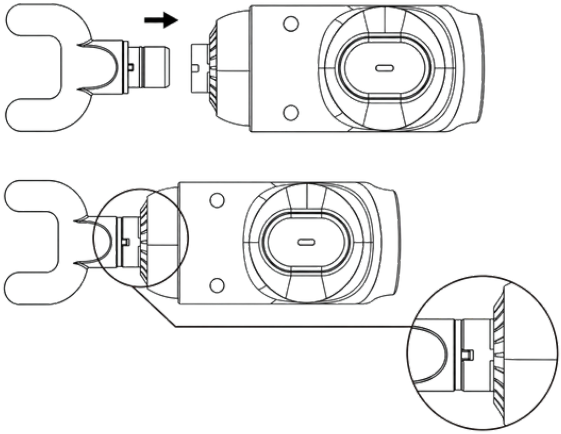

INSTRUCCIONES DE BOTONES

BOTÓN	OPERACIÓN	FUNCIÓN
Encendido	Pulsación larga	Encender el dispositivo cuando está apagado
Encendido	Pulsación larga	Apagar el dispositivo cuando está encendido
Encendido	Pulsación corta	Iniciar el funcionamiento en modo de espera
Encendido	Pulsación corta	Cambiar las RPM en modo de espera

BOTÓN	OPERACIÓN	FUNCIÓN
Flecha derecha	Pulsación corta	Confirmar o cambiar la amplitud
Flecha derecha	Pulsación corta	Aumentar la amplitud en modo de espera o durante el funcionamiento
Flecha izquierda	Pulsación corta	Disminuir la amplitud en modo de espera o durante el funcionamiento

AVISO

1. Las RPM predeterminadas al encender el dispositivo son 0 rpm.
2. La amplitud inicial del equipo es de 8 mm. Después del uso, el dispositivo conservará la última amplitud utilizada.
3. Al ajustar la amplitud, además de presionar el botón correspondiente para confirmar, puede esperar aproximadamente 1 segundo para que el ajuste se confirme automáticamente.
4. Si el dispositivo permanece en espera sin operación durante 60 segundos, se apagará automáticamente.
5. Durante el uso, la pantalla LED y la pantalla LCD mostrarán simultáneamente el nivel de presión. El indicador LED no se encenderá cuando no haya presión; se encenderá en color naranja para presión moderada y en rojo para presión intensa. La pantalla mostrará el nivel de presión en formato de barra.
6. Si la pantalla muestra una falla durante el ajuste de amplitud, el ajuste no se completó correctamente. Reinicie el dispositivo antes de volver a ajustar la amplitud.

INSTRUCCIONES DE VISUALIZACIÓN

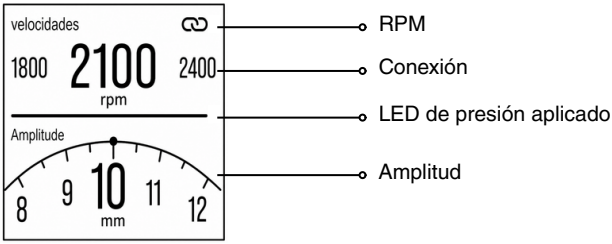

INSTALACIÓN Y REEMPLAZO DEL CABEZAL DE MASAJE

Antes de reemplazar el cabezal de masaje, asegúrese de que el dispositivo esté apagado y desconectado del cable de carga.
Para retirar el cabezal, aplique fuerza de manera transversal hasta separarlo del dispositivo. Para instalar un nuevo cabezal, alinéelo con la ranura de la pistola de masaje e insértelo hasta que quede firme y seguro.

CABEZALES DE MASAJE

CABEZAL	USO RECOMENDADO	REFERENCIA
Cabezal de bola	Zonas musculares grandes, como glúteos, muslos y pantorrillas	
Cabezal en U	Zonas laterales de la espalda y áreas alargadas. No aplicar directamente sobre la columna	
Cabezal de bala	Puntos específicos y áreas pequeñas que requieren mayor precisión	
Cabezal de paleta	Zonas amplias y grandes superficies del cuerpo	
Cabezal con cojín de aire	Áreas con menor tolerancia a la presión. Adecuado para un masaje más suave	
Cabezal de bola pequeño	Zonas pequeñas o partes específicas del cuerpo	
Cabezal de arco	Áreas que requieren contacto alrededor de contornos corporales	
Cabezal de luna	Zonas amplias y superficies curvas del cuerpo	

INSTRUCCIONES DE LA APLICACIÓN

1. **Descarga de la aplicación**

- Para descargar la aplicación Beoka, utilice una de las siguientes opciones:
  a. Escanee el código QR de la derecha para descargar e instalar la aplicación
  b. Busque “Beoka” en App Store

2. **Emparejamiento del dispositivo**
   a. Abra la aplicación Beoka para iniciar sesión en su cuenta. Si utiliza la aplicación por primera vez, siga las instrucciones para registrar una cuenta. Antes de emparejar el dispositivo, confirme lo siguiente:
      - El dispositivo debe estar encendido y cerca del smartphone.
      - Los permisos de Bluetooth y ubicación del smartphone deben estar activados.
      - Si los permisos no están activados, autorícelos para permitir que la aplicación obtenga la conexión Bluetooth y la configuración de información.
   b. Acceda a la página de inicio de la aplicación y seleccione “iniciar emparejamiento”. La aplicación iniciará la búsqueda automática.
   c. Si no encuentra el dispositivo que desea conectar, seleccione “Mi dispositivo no se muestra aquí” para ingresar a la página de adición manual.
   d. Seleccione el dispositivo que desea vincular o busque nuevamente.
   e. Después de encontrar el dispositivo correspondiente, selecciónelo y siga las instrucciones para completar la conexión.
   f. Una vez conectado correctamente, podrá acceder a la interfaz de operación del dispositivo.

CARGA

- Cargue completamente el dispositivo durante aproximadamente 4 horas antes del primer uso.
- Para cargar el producto, conecte la fuente de alimentación de 5 V / 2 A al cable USB-A a USB-C incluido.
- Para cargarlo mediante un cargador con interfaz USB-A, utilice el adaptador incluido.
- El uso de un adaptador común de teléfono móvil puede no ser suficiente. El tiempo de carga puede ser mayor si se utiliza una fuente de alimentación inferior a 5 V / 2 A.
- Cuando la luz indicadora de batería parpadea, significa que el dispositivo se está cargando.
- Cuando todas las luces indicadoras de batería dejan de parpadear y permanecen encendidas, significa que el dispositivo está completamente cargado.
- Puede cargar la batería en cualquier momento y con cualquier nivel de carga.
- Cuando solo se enciende la primera luz indicadora de batería, significa que la batería está entre 21 % y 35 %. Cuando la primera luz indicadora parpadea, significa que la batería está por debajo del 10 % y debe cargarse.
- No se recomienda agotar completamente la batería.
- El dispositivo puede funcionar durante un promedio de 3 horas después de una carga completa, dependiendo de la frecuencia de vibración y la presión aplicada durante el uso.

MANTENIMIENTO

- Utilice una toalla húmeda para limpiar el dispositivo y séquelo con un paño suave.
- Guarde el dispositivo en su caja si no lo utilizará durante un período prolongado.
- No almacene el producto en lugares demasiado fríos o húmedos.
- Para maximizar la vida útil de la batería, cargue completamente y descargue la batería nueva tres veces.
- Si no utilizará el producto durante un período prolongado, cargue la batería una vez al mes.
- Evite el uso de alcohol, disolventes, benceno u otros solventes, ya que pueden causar fallas de funcionamiento, rotura de piezas o decoloración.

PROBLEMA	CAUSA	SOLUCIÓN
La pistola de masaje no enciende	La batería está agotada	Mantenga presionado el botón de encendido con firmeza para encender la pistola de masaje
La pistola de masaje no enciende	Batería baja	Cargue la pistola de masaje
La pistola de masaje se apaga automáticamente	El equipo está configurado para apagarse automáticamente después de 10 minutos	Encienda nuevamente la pistola de masaje después de 10 minutos
La pistola de masaje se apaga automáticamente	La protección contra sobrecarga está activada	Encienda nuevamente la pistola de masaje manteniendo presionado el botón de encendido
La pistola de masaje está atascada	El aceite lubricante se solidificó debido a baja temperatura	Golpee suavemente la pestaña de ajuste del cabezal de masaje y luego encienda el equipo

PRECAUCIONES PARA LA ELIMINACIÓN DEL PRODUCTO

Recicle adecuadamente las baterías recargables de iones de litio.
La batería recargable debe utilizarse exclusivamente para este producto y no para otros usos. No cargue la batería una vez extraída.

- Mantenga la batería alejada del fuego para evitar explosiones.
- No perfore la batería con clavos, no la golpee con martillo ni la pise.

- No conecte directamente los polos positivo y negativo de la batería con metal.
- No guarde la batería junto con collares, horquillas u otros objetos metálicos.
- No cargue, use ni almacene la batería en lugares con alta temperatura, como cerca del fuego, bajo el sol o dentro de un vehículo.

El uso indebido puede provocar calentamiento, incendio o rotura de la batería.

Este producto contiene una batería de litio. No la desarme.

- Mantenga este producto fuera del alcance de bebés y niños pequeños.
- En caso de fuga del líquido de la batería, evite el contacto con manos desnudas, ya que puede causar irritación.
- Si el líquido de la batería entra en contacto con los ojos, no se los frote. Lave inmediatamente con agua limpia.
- Si el líquido de la batería entra en contacto con otras partes del cuerpo o con la ropa, enjuague con agua limpia.
- La batería solo debe desmontarse al desechar el producto. No seguir estas instrucciones puede causar incendios, descargas eléctricas, lesiones u otros accidentes. Para reparar el producto, consulte al vendedor original.

La batería de iones de litio de este producto es un recurso valioso que puede reciclarse y reutilizarse. Retire la batería antes de desechar el producto y entréguela a una organización profesional o entidad competente para el reciclaje y remanufactura de baterías recargables.

IRONSIDE®

GARANTÍA

PRODUCTO: Pistola de Masajes Pro IRONSIDE
SKU: A064000010003

IRONSIDE otorga una garantía limitada para sus productos, válida a partir de la fecha de entrega, aplicable exclusivamente contra defectos de fabricación en materiales, componentes o ensamblaje, siempre que el producto haya sido utilizado, instalado y mantenido bajo condiciones normales de operación y conforme a las instrucciones establecidas en el presente manual.
La cobertura de garantía puede variar de acuerdo con el tipo de componente, según se indica a continuación:

COBERTURA DE GARANTÍA

COMPONENTES CUBIERTOS	PERIODO DE COBERTURA
Productos recovery eléctricos	12 meses

CONDICIONES Y RESTRICCIONES

La presente garantía no será aplicable en los siguientes casos:

- Recubrimientos, pintura o acabados superficiales del producto.
- Desgaste derivado del mal uso, uso indebido o uso distinto al especificado.
- Daños accidentales, golpes, caídas, cortes o alteraciones físicas del producto.
- Daños ocasionados por instalación, armado, operación o mantenimiento incorrectos.
- Modificaciones, reparaciones o intervenciones realizadas por personal no autorizado.
- Daños ocasionados por humedad, corrosión, exposición a condiciones ambientales extremas o agentes químicos.
- Desgaste natural de componentes sometidos a fricción, impacto o uso continuo.
- Uso del producto fuera de su capacidad, finalidad o entorno recomendado.

PROCEDIMIENTO PARA HACER VÁLIDA LA GARANTÍA

La garantía deberá solicitarse a través del canal oficial de IRONSIDE correspondiente al país de compra.

Para solicitar el servicio de garantía, el consumidor deberá presentar:

- Comprobante de compra.
- Fecha de compra o fecha de entrega del producto.
- Información del producto correspondiente.
- Evidencia visual clara de la falla reportada mediante fotografías o videos.
- Descripción detallada del problema presentado.

IRONSIDE revisará la solicitud y emitirá una respuesta en un plazo máximo estimado de 3 días hábiles, una vez recibida la información completa.

La garantía será válida únicamente en el país donde fue adquirido el producto.

CANALES OFICIALES DE ATENCIÓN POSTVENTA

Para solicitudes de garantía, soporte técnico, refacciones o accesorios, el consumidor deberá comunicarse con el canal oficial correspondiente al país donde adquirió el producto:

- **Chile: soporte@ironside.cl | +56 9 7140 9362**
- **México: soporte@ironside.com.mx | +52 55 1387 9521**
- **Argentina: soporte@ironside.com.ar | +54 9 11 4412 2665**

REFACCIONES, REPUESTOS Y ACCESORIOS

Para la adquisición de partes, componentes, accesorios, repuestos o consumibles, el consumidor podrá comunicarse mediante los canales oficiales de atención postventa correspondientes al país donde fue adquirido el producto.

La disponibilidad de refacciones, repuestos y accesorios estará sujeta al modelo del producto, inventario local y condiciones comerciales vigentes en cada país.